# LITTLE BEAVER

# Manuel de pièces de l’équipement et du moteur

## Modèle : DUELT38-6
## Tracteur à pelouse 38 po




Photo fournie à titre indicatif seulement

# TABLE DES MATIÈRES

**MOTEUR (LONCIN) : COMMANDE, ÉCHAPPEMENT ET POULIE** . Page 3
**RÉSERVOIR D'ESSENCE** ..... Page 5
**ÉCRAN DU SILENCIEUX** ..... Page 7
**COURROIE D'ENTRAÎNEMENT** ..... Page 9
**EMBRAYAGE DE COUPE** ..... Page 11
**CHÂSSIS** ..... Page 13
**ESSIEU AVANT** ..... Page 15
**ESSIEU ARRIÈRE** ..... Page 17
**DIRECTION** ..... Page 19
**CHANGEMENT DE VITESSE** ..... Page 21
**FREIN** ..... Page 23
**SIÈGE** ..... Page 25
**LEVAGE DU PLATEAU** ..... Page 27
**PLATEAU DE COUPE ET LAMES** ..... Page 29
**CAPOT ET CARÉNAGE** ..... Page 31
**DÉFLECTEUR D'ÉJECTION ET PROTÈGE-COURROIE** ..... Page 33
**OBTURATEUR DE DÉCHIQUETAGE** ..... Page 35
**SYSTÈME ÉLECTRIQUE (LONCIN)** ..... Page 37

# MOTEUR (LONCIN) : COMMANDE, ÉCHAPPEMENT ET POULIE

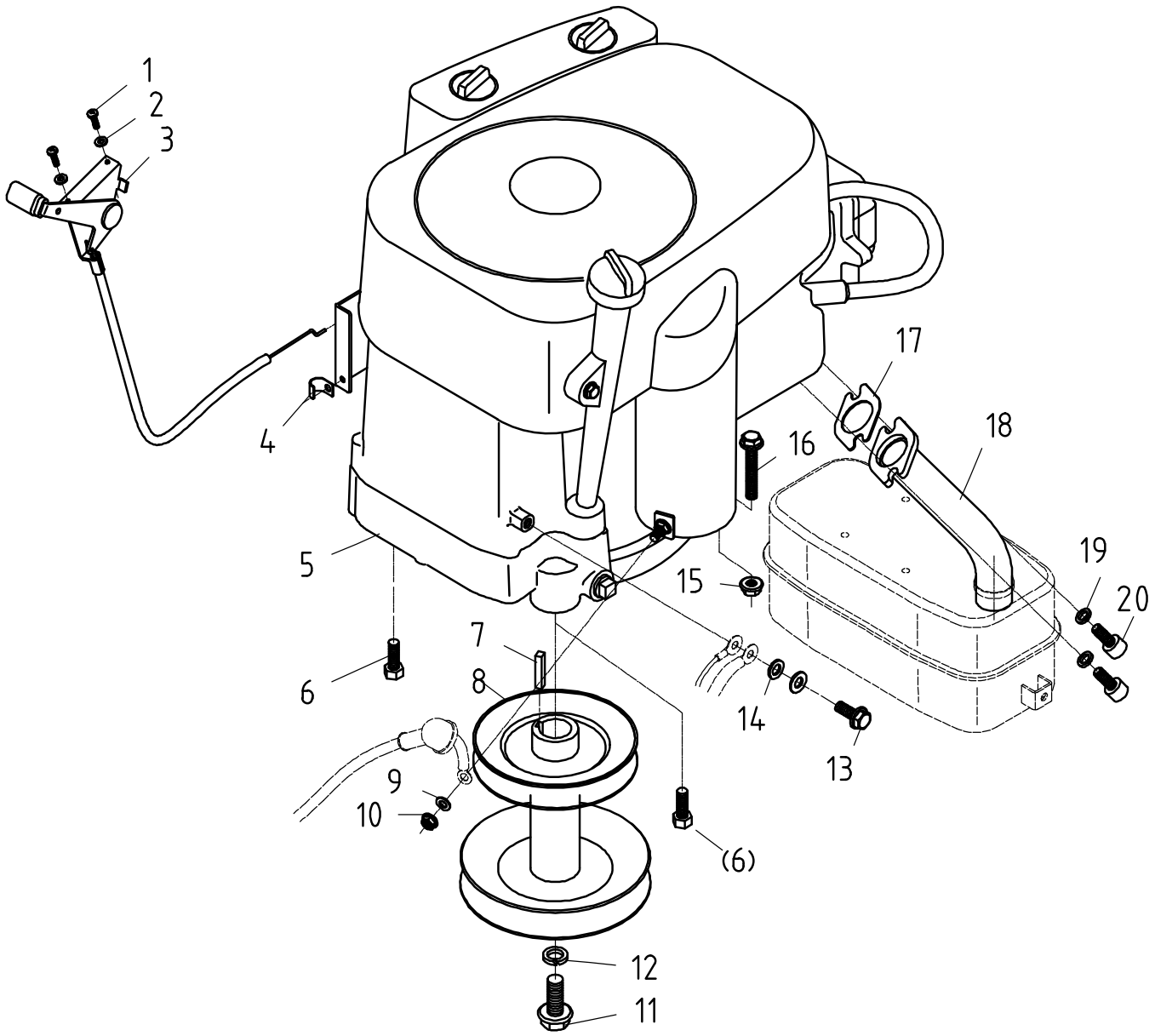

# MOTEUR (LONCIN) : COMMANDE, ÉCHAPPEMENT ET POULIE

| N° | Numéro de pièce | Description | Qté |
|---|---|---|---|
| **1** | *Achat local* | VIS M4×16 | 2 |
| **2** | *Achat local* | RONDELLE 4 | 2 |
| **3** | DUPD40.0104.1001 | CÂBLE D'ACCÉLÉRATEUR | 1 |
| **4** | *Achat local* | ATTACHE | 1 |
| **5** | DUPLC1P92F-1 | MOTEUR | 1 |
| **6** | *Achat local* | VIS AUTOTARAUDEUSE 3/8"-16-1 1/4" | 3 |
| **7** | DUPD24.0104.0011 | CLAVETTE PLATE 6.35×30 | 1 |
| **8** | DUPD39.0204.0100 | POULIE ÉTAGÉE | 1 |
| **9** | *Achat local* | RONDELLE 6 | 1 |
| **10** | *Achat local* | ÉCROU DE BLOCAGE À EMBASE M6 | 1 |
| **11** | DUP01.02.0734 | BOULON 7/16"-20 - 1" | 1 |
| **12** | *Achat local* | RONDELLE ÉLASTIQUE 7/16" | 1 |
| **13** | *Achat local* | VIS M8×20 | 1 |
| **14** | *Achat local* | RONDELLE 8 | 2 |
| **15** | *Achat local* | ÉCROU DE BLOCAGE À EMBASE M8 | 1 |
| **16** | DUP01.02.0173 | BOULON À EMBASE 8×55 | 1 |
| **17** | DUPD39.0103.0001 | JOINT D'ÉTANCHÉITÉ | 1 |
| **18** | DUPD39.0103.0101 | TUYAU D'ÉCHAPPEMENT | 1 |
| **19** | *Achat local* | RONDELLE ÉLASTIQUE 5/16" | 2 |
| **20** | *Achat local* | VIS 5/16"-18 -3/4" | 2 |
| | DUP150350046-0002 | FILTRE À HUILE, LONCIN LT38-6/LT42-5/LT42-CYL2 | 1 |

# RÉSERVOIR D'ESSENCE

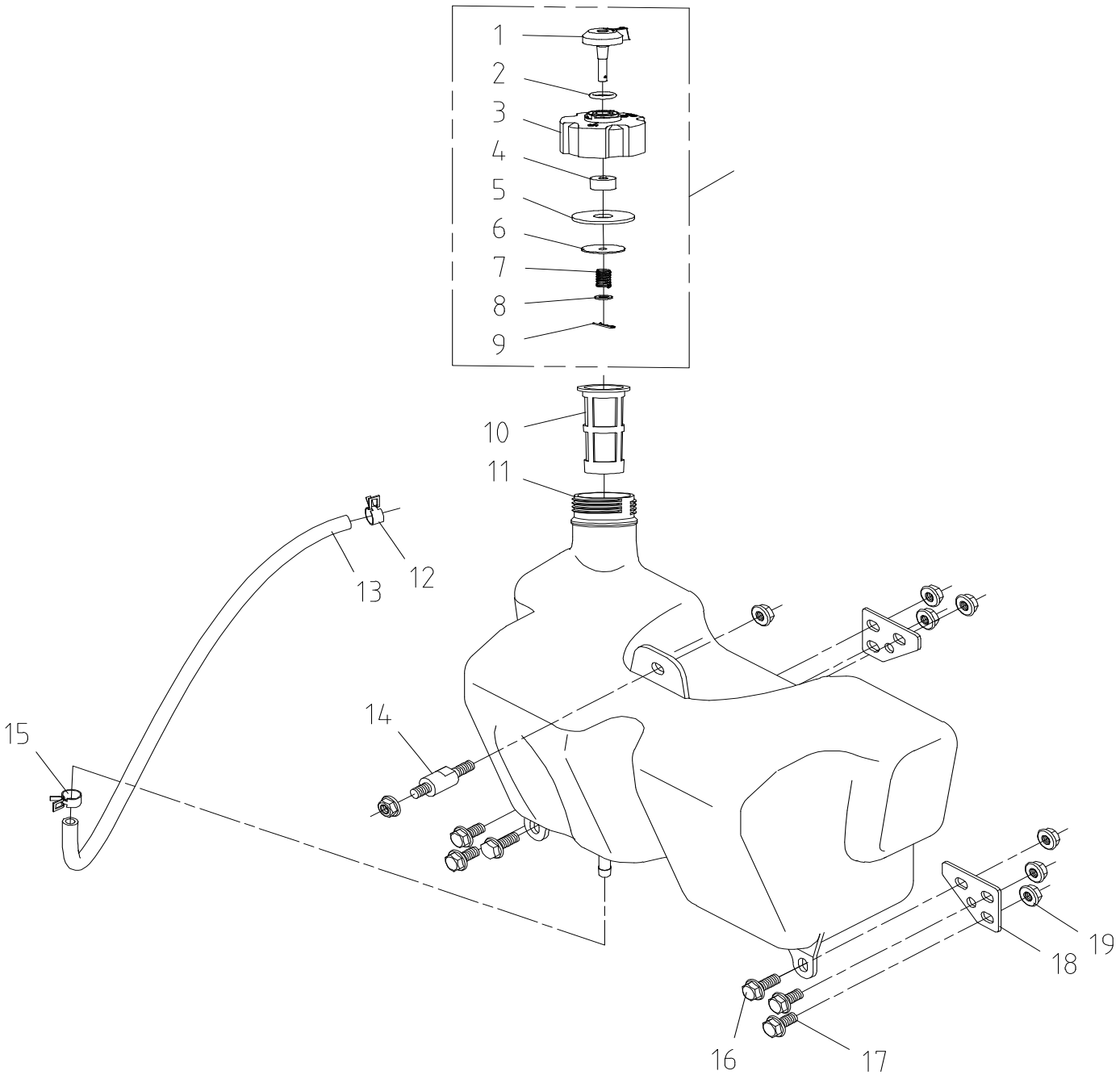

# RÉSERVOIR D'ESSENCE

| N° | Numéro de pièce | Description | Qté |
|---|---|---|---|
| **1** | DUPE58.0151.0101 | LEVIER DU BOUCHON DE RÉSERVOIR | 1 |
| **2** | DUPE58-0151.102 | JOINT TORIQUE | 1 |
| **3** | DUPE58.0151.0103 | BOUCHON DE RÉSERVOIR | 1 |
| **4** | *Inclus dans le n° 20* | FILTRE DU BOUCHON DE RÉSERVOIR | 1 |
| **5** | *Inclus dans le n° 20* | JOINT DU BOUCHON DE RÉSERVOIR | 1 |
| **6** | *Inclus dans le n° 20* | JOINT D'ÉTANCHÉITÉ 6×25×1.5 | 1 |
| **7** | *Inclus dans le n° 20* | RESSORT DU BOUCHON DE RÉSERVOIR | 1 |
| **8** | *Inclus dans le n° 20* | RONDELLE 5 | 1 |
| **9** | *Inclus dans le n° 20* | GOUPILLE FENDUE | 1 |
| **10** | DUPE58.0151.0200 | BOUCHON DE FILTRE | 1 |
| **11** | DUPD40.0104.0014 | RÉSERVOIR D'ESSENCE | 1 |
| **12** | *Achat local* | ATTACHE φ10 | 1 |
| **13** | *Achat local* | CONDUITE D'ESSENCE | 1 |
| **14** | DUPD39.0102.0001 | BOULON DE RÉSERVOIR | 1 |
| **15** | *Achat local* | ATTACHE φ10 | 1 |
| **16** | DUP01.02.0363 | BOULON À EMBASE M8×20 | 2 |
| **17** | DUPGB/T5783-2000 | BOULON M8×16 | 4 |
| **18** | DUP00.06.02.116 | SUPPORT DE RÉSERVOIR | 2 |
| **19** | *Achat local* | ÉCROU DE BLOCAGE À EMBASE M8 | 8 |
| **20** | DUP20071747 | BOUCHON DE RÉSERVOIR COMPLET | 1 |

# ÉCRAN DU SILENCIEUX

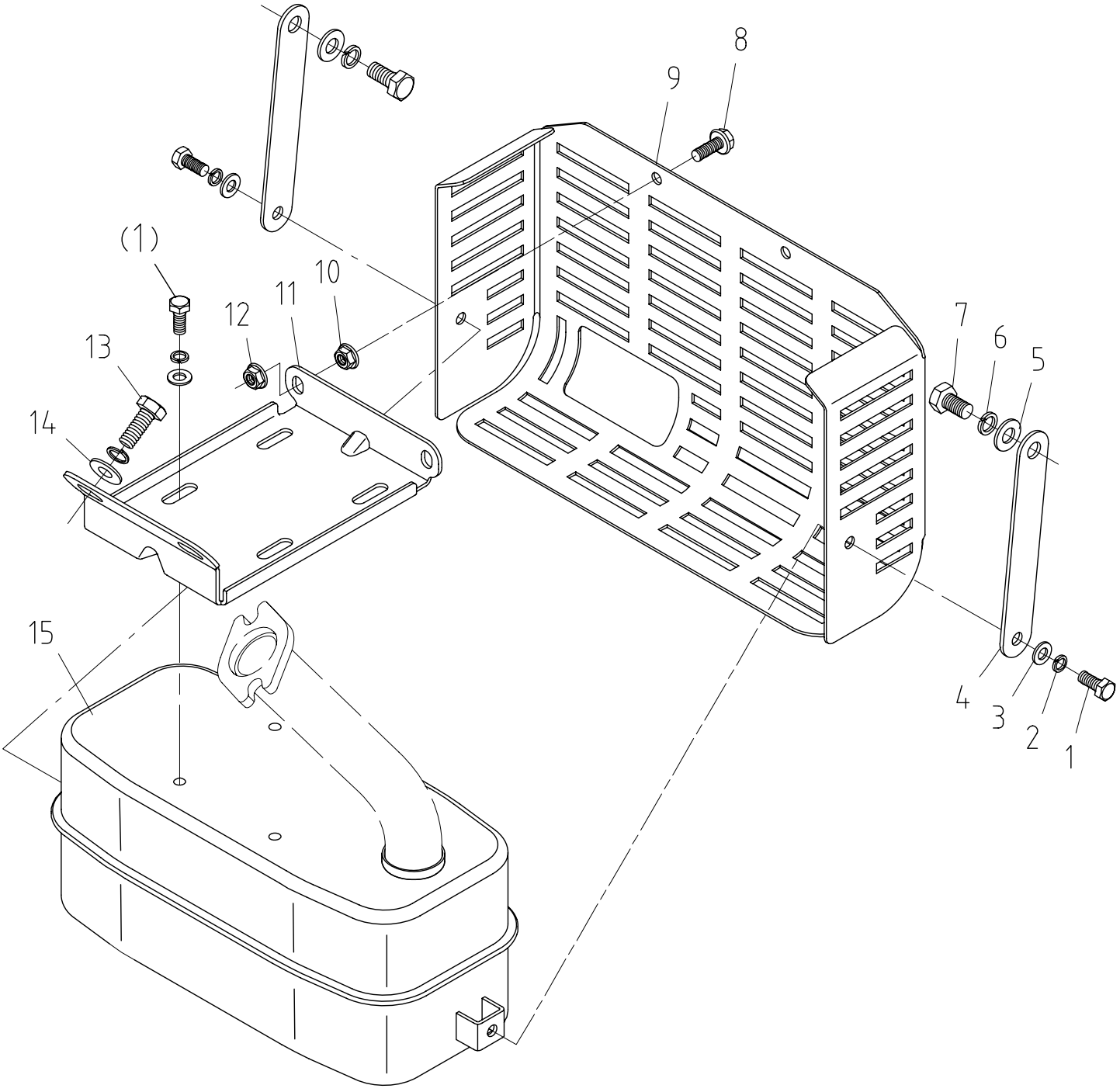

# ÉCRAN DU SILENCIEUX

| N° | Numéro de pièce | Description | Qté |
|---|---|---|---|
| **1** | DUPGB/T5783-2000 | BOULON M6×16 | 6 |
| **2** | *Achat local* | RONDELLE ÉLASTIQUE 6 | 6 |
| **3** | *Achat local* | GRANDE RONDELLE 6 | 6 |
| **4** | DUPD39.0103.0003 | TIGE DE SILENCIEUX | 2 |
| **5** | *Achat local* | RONDELLE 8 | 2 |
| **6** | *Achat local* | RONDELLE ÉLASTIQUE 8 | 4 |
| **7** | DUPGB/T5783-2000 | BOULON M8×16 | 2 |
| **8** | *Achat local* | BOULON À EMBASE M6×20 | 2 |
| **9** | DUPD40.0104.0002 | ÉCRAN AVANT | 1 |
| **10** | *Achat local* | ÉCROU À EMBASE M6 | 2 |
| **11** | DUPD39.0103.0002 | SUPPORT | 1 |
| **12** | *Achat local* | ÉCROU DE BLOCAGE À EMBASE M6 | 2 |
| **13** | DUP01.02.0363 | BOULON À EMBASE M8×20 | 2 |
| **14** | *Achat local* | GRANDE RONDELLE 8 | 2 |
| **15** | DUPD40.0103.1700 | SILENCIEUX | 1 |

# COURROIE D'ENTRAÎNEMENT

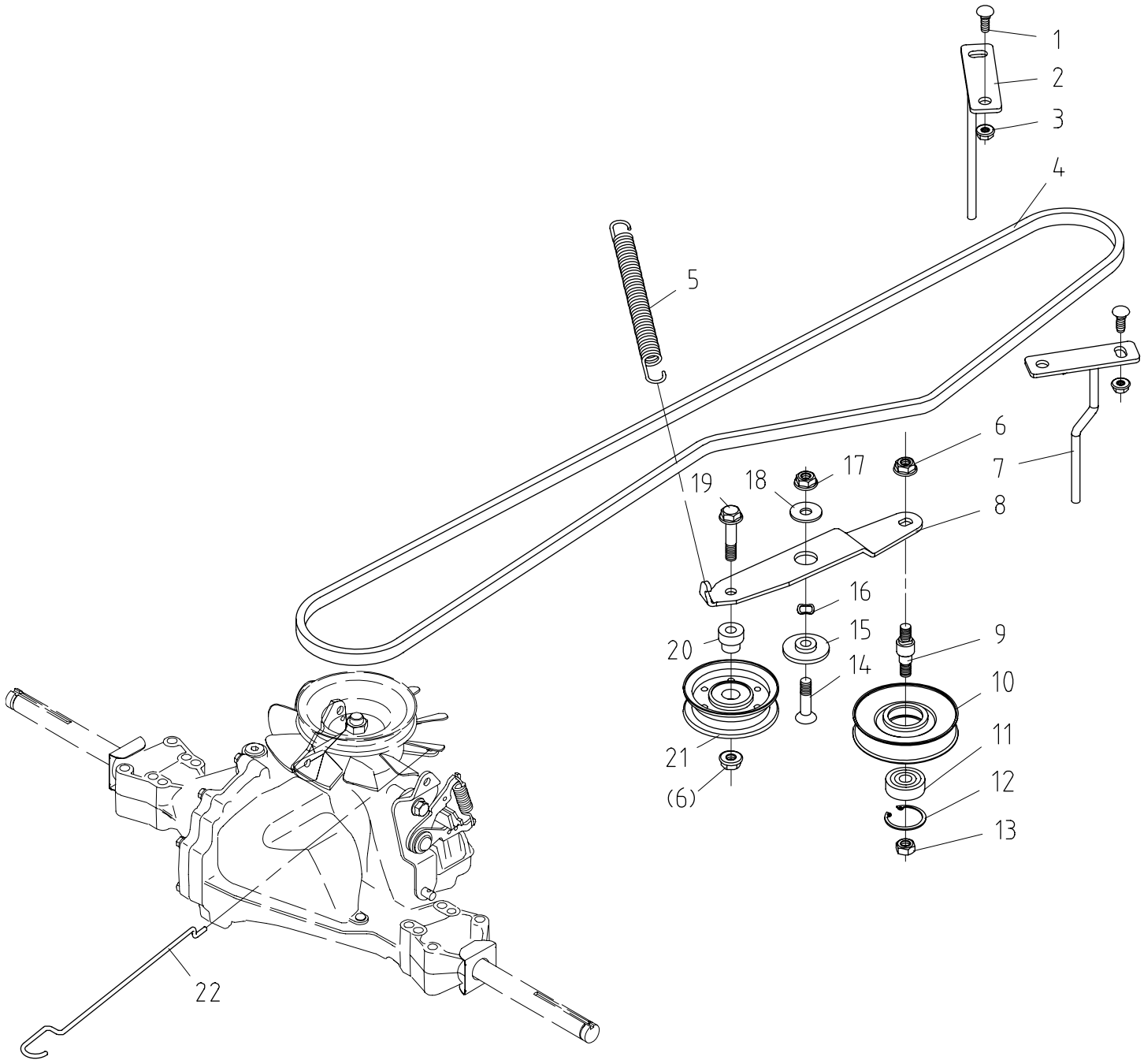

# COURROIE D'ENTRAÎNEMENT

| N° | Numéro de pièce | Description | Qté |
|---|---|---|---|
| **1** | DUPGB/T12-1988 | BOULON M8×20 | 4 |
| **2** | DUPD39.0204.0300 | TIGE GAUCHE | 1 |
| **3** | *Achat local* | ÉCROU DE BLOCAGE À EMBASE M8 | 4 |
| **4** | DUP03.05.2.017 | COURROIE TRAPÉZOÏDALE LG4-890 | 1 |
| **5** | DUPD39.0104.0004 | RESSORT | 1 |
| **6** | DUP01.03.0323 | ÉCROU DE BLOCAGE À EMBASE M10×1.25 | 2 |
| **7** | DUPD39.0204.0200 | TIGE DROITE | 1 |
| **8** | DUPD39.0204.0003 | BRAS TENDEUR D'ENTRAÎNEMENT | 1 |
| **9** | DUPD39.0104.0001 | ARBRE DE POULIE DE TENSION | 1 |
| **10** | DUPD24.0104.1100 | POULIE DE TENSION | 1 |
| **11** | DUP01.05.1422 | ROULEMENT 6301-2RS | 1 |
| **12** | DUP01.04.1502 | ANNEAU ÉLASTIQUE 37 | 1 |
| **13** | DUPGB/T889.2-2000 | ÉCROU DE BLOCAGE M10×1.25 | 1 |
| **14** | DUPGB/T70.3-2000 | VIS M10×30 | 1 |
| **15** | DUPD39.0204.0002 | BAGUE DU BRAS TENDEUR D'ENTRAÎNEMENT | 1 |
| **16** | *Achat local* | RONDELLE φ12×φ18×δ0.4 | 1 |
| **17** | *Achat local* | ÉCROU DE BLOCAGE À EMBASE M10 | 1 |
| **18** | *Achat local* | GRANDE RONDELLE 10 | 1 |
| **19** | *Achat local* | BOULON À EMBASE M10×1.25×40 | 1 |
| **20** | DUPD40.0103.0501 | BAGUE DE POULIE DE TENSION | 1 |
| **21** | DUPD40.0103.1600 | POULIE DE TENSION | 1 |
| **22** | DUPD39.0204.0001 | TIRANT | 1 |

# EMBRAYAGE DE COUPE

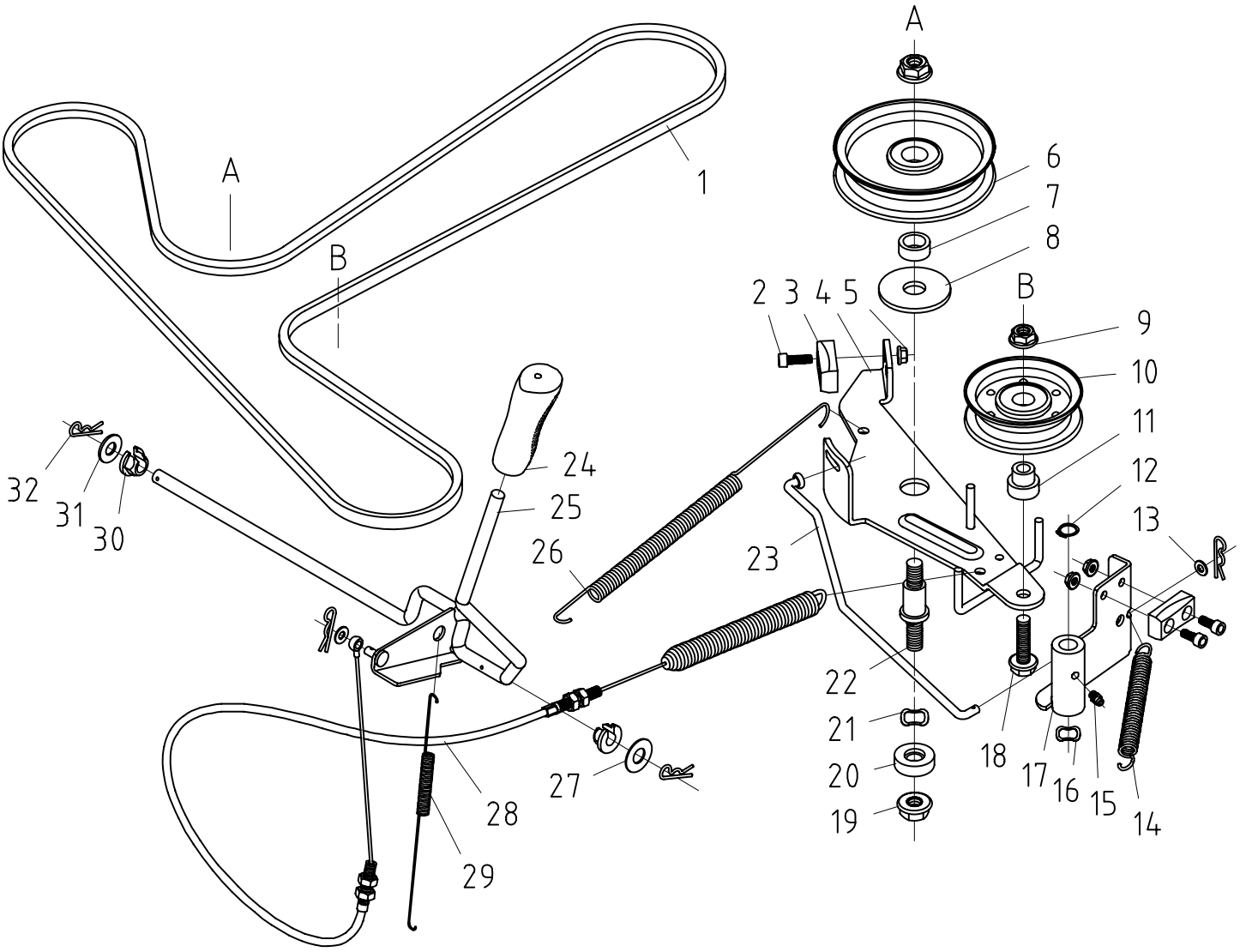

# EMBRAYAGE DE COUPE

| N° | Numéro de pièce | Description | Qté |
|---|---|---|---|
| **1** | DUP03.05.2.016 | COURROIE TRAPÉZOÏDALE 48X900(AKX2279) | 1 |
| **2** | DUPGB/T70.1-2000 | VIS M6×20 | 4 |
| **3** | DUPD24.0104.0009 | SABOT DE FREIN | 2 |
| **4** | DUPD39.0105.0200 | BRAS D'EMBRAYAGE DE COUPE | 1 |
| **5** | *Achat local* | ÉCROU DE BLOCAGE À EMBASE M6 | 4 |
| **6** | DUPD39.0105.0500 | POULIE FOLLE | 1 |
| **7** | DUPD39.0105.0010 | BAGUE | 1 |
| **8** | DUPD39.0105.0008 | RONDELLE φ17.3×φ55×δ4 | 1 |
| **9** | DUP01.03.0323 | ÉCROU DE BLOCAGE À EMBASE M10×1.25 | 1 |
| **10** | DUPD40.0103.1600 | POULIE DE TENSION | 1 |
| **11** | DUPD40.0103.0501 | BAGUE DE POULIE DE TENSION | 1 |
| **12** | *Achat local* | ANNEAU ÉLASTIQUE 13 | 1 |
| **13** | *Achat local* | RONDELLE 6 | 2 |
| **14** | DUPD39.0105.0014 | RESSORT DE FREIN D | 1 |
| **15** | *Achat local* | GRAISSEUR | 1 |
| **16** | *Achat local* | RONDELLE φ14×δ0.4 | 1 |
| **17** | DUPD39.0105.0100 | BRAS DE FREIN D | 1 |
| **18** | *Achat local* | BOULON À EMBASE M10×1.25×40 | 1 |
| **19** | DUPGB/T6183.2-2000 | ÉCROU DE BLOCAGE À EMBASE M12×1.25 | 2 |
| **20** | *Achat local* | BAGUE | 1 |
| **21** | *Achat local* | RONDELLE φ16×φ21×δ0.4 | 1 |
| **22** | DUPD39.0105.0011 | ARBRE DE POULIE FOLLE | 1 |
| **23** | DUPD39.0105.0002 | TIGE D'EMBRAYAGE DE COUPE D | 1 |
| **24** | DUPD39.0105.0012 | POIGNÉE | 1 |
| **25** | DUPD39.0105.0400 | LEVIER D'EMBRAYAGE | 1 |
| **26** | DUPD39.0105.0003 | RESSORT DE FREIN G | 1 |
| **27** | *Achat local* | RONDELLE φ12×δ1 | 1 |
| **28** | DUPD39.0105.0300 | CÂBLE D'EMBRAYAGE DES LAMES | 1 |
| **29** | DUPD39.0105.0006 | RESSORT DU LEVIER D'EMBRAYAGE | 1 |
| **30** | DUPD39.0105.0007 | BAGUE À ENCLIQUETER | 2 |
| **31** | *Achat local* | RONDELLE 10 | 2 |
| **32** | *Achat local* | GOUPILLE ÉLASTIQUE | 4 |

# CHÂSSIS

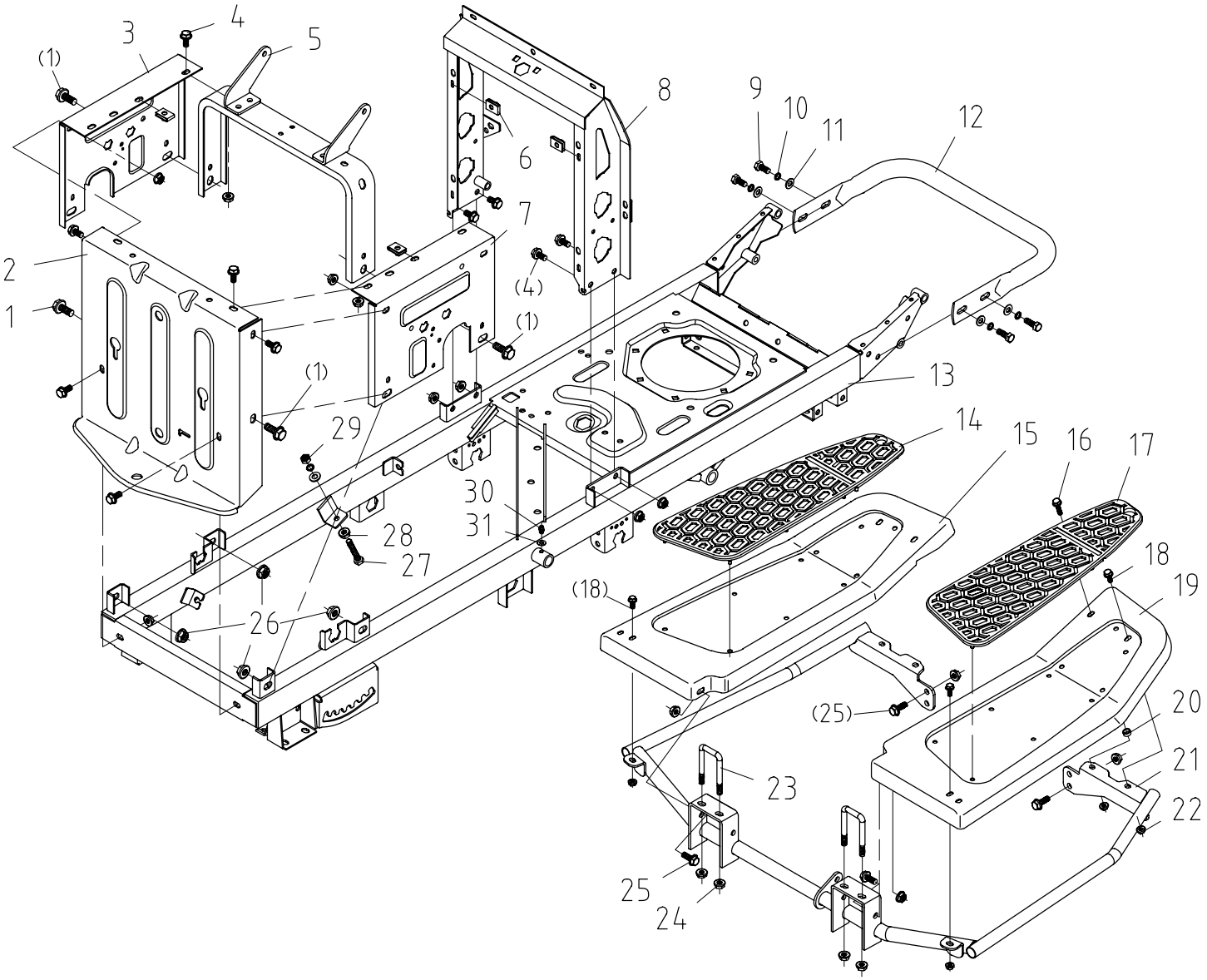
(1)
3
4
5
8
9
10
11
12
6
7
2
1
(4)
(1)
(1)
13
29
14
15
16
17
30
31
28
27
18
19
(18)
26
(25)
20
21
23
22
25
24

# CHÂSSIS

| N° | Numéro de pièce | Description | Qté |
|---|---|---|---|
| **1** | DUP01.02.0393 | BOULON À EMBASE M10×1.25×25 | 4 |
| **2** | DUPD39.0106.0001 | SUPPORT ARRIÈRE | 1 |
| **3** | DUPD39.0106.0002 | SUPPORT GAUCHE | 1 |
| **4** | *Achat local* | BOULON À EMBASE M8×16 | 12 |
| **5** | DUPD39.0106.0300 | SUPPORT DE SIÈGE | 1 |
| **6** | DUPD24.0117.0010 | ÉCROU À AGRAFE M6 | 8 |
| **7** | DUPD39.0106.0200 | SUPPORT DROIT | 1 |
| **8** | DUPD339.0106.0500 | SUPPORT DE DIRECTION | 1 |
| **9** | *Achat local* | BOULON M8×20 | 4 |
| **10** | *Achat local* | RONDELLE ÉLASTIQUE 8 | 5 |
| **11** | *Achat local* | GRANDE RONDELLE 8 | 5 |
| **12** | DUPD39.0106.0010 | PARE-CHOCS | 1 |
| **13** | DUPD39.0206.0100 | CHÂSSIS | 1 |
| **14** | DUPD39.0106.0007 | TAPIS G | 1 |
| **15** | DUPD39.0106.0006 | MARCHEPIED G | 1 |
| **16** | *Achat local* | BOULON À EMBASE M6×25 | 2 |
| **17** | DUPD39.0106.0009 | TAPIS D | 1 |
| **18** | *Achat local* | BOULON À EMBASE M6×16 | 4 |
| **19** | DUPD39.0106.0005 | MARCHEPIED D | 1 |
| **20** | DUPD39.0106.0008 | BAGUE | 2 |
| **21** | DUPD39.0106.0400 | SUPPORT DE MARCHEPIED | 1 |
| **22** | *Achat local* | ÉCROU DE BLOCAGE À EMBASE M6 | 6 |
| **23** | DUPD39.0106.0004 | BOULON EN U M8 | 2 |
| **24** | *Achat local* | ÉCROU DE BLOCAGE À EMBASE M8 | 22 |
| **25** | DUPGB/T5789-1986 | BOULON À EMBASE M8×20 | 6 |
| **26** | *Achat local* | ÉCROU DE BLOCAGE À EMBASE M10×1.25 | 5 |
| **27** | *Achat local* | BOULON M8×50 | 1 |
| **28** | *Achat local* | ÉCROU À EMBASE M8 | 1 |
| **29** | DUPGB/T6170-2000 | ÉCROU M8 | 1 |
| **30** | DUPJB/T7940.1 | GRAISSEUR | 1 |
| **31** | *Achat local* | RONDELLE 6 | 8 |

# ESSIEU AVANT

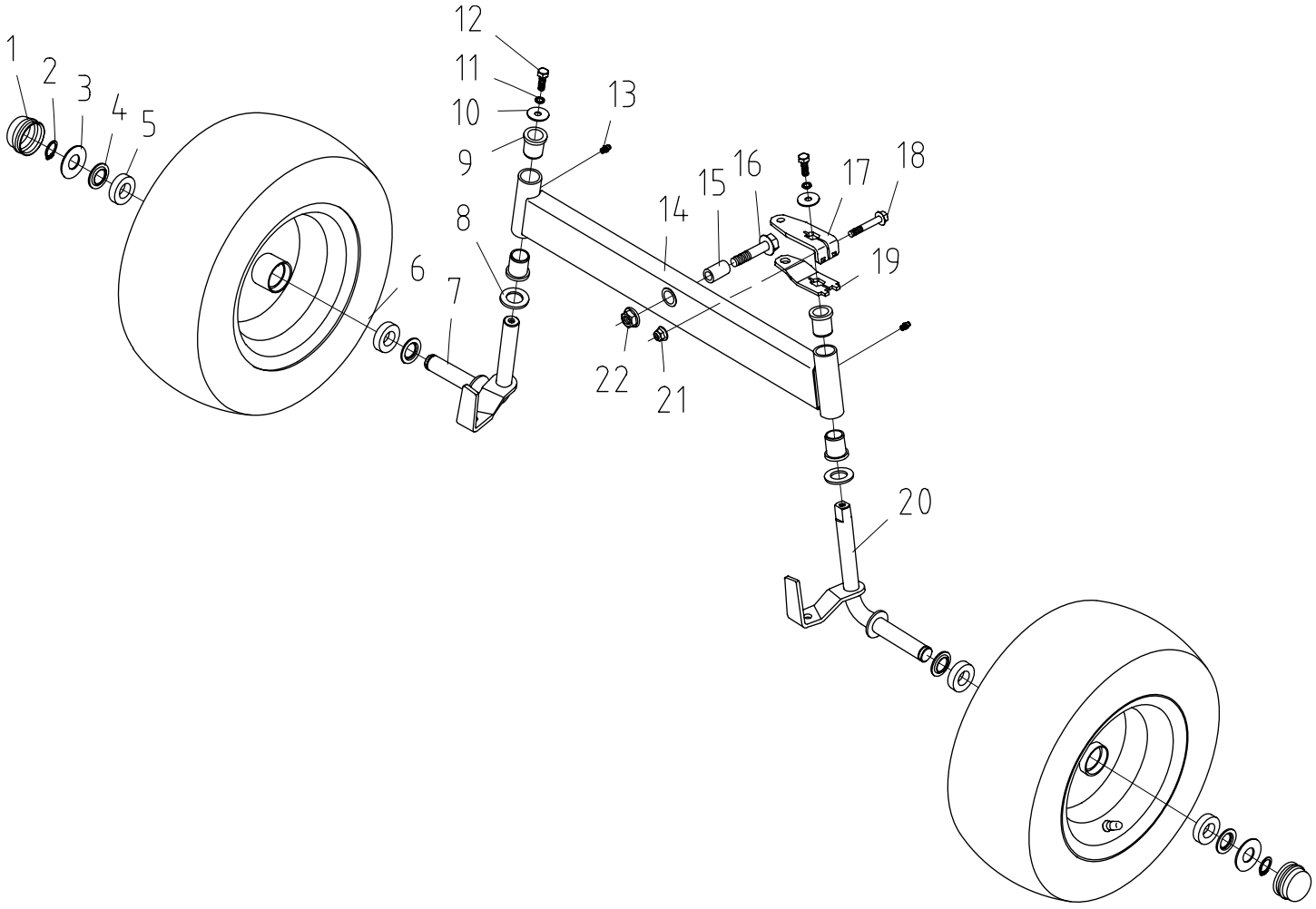

# ESSIEU AVANT

| N° | Numéro de pièce | Description | Qté |
|---|---|---|---|
| **1** | DUPD24.0109.0001 | ENJOLIVEUR DE MOYEU | 2 |
| **2** | DUPGB/T894.1-1986 | ANNEAU ÉLASTIQUE 19 | 2 |
| **3** | *Achat local* | RONDELLE φ20×φ43×3 | 2 |
| **4** | DUPD40.0102.0016 | RONDELLE | 4 |
| **5** | *Achat local* | ROULEMENT 61904-2RZ | 4 |
| **6** | DUPD40.0102.0100 | ROUE AVANT COMPLÈTE | 2 |
| **7** | DUPD39.0108.0300 | FUSÉE GAUCHE | 1 |
| **8** | *Achat local* | RONDELLE 20 | 2 |
| **9** | DUPD24.0112.0003 | BAGUE | 4 |
| **10** | *Achat local* | RONDELLE | 2 |
| **11** | *Achat local* | RONDELLE ÉLASTIQUE 8 | 2 |
| **12** | DUP01.02.0433 | BOULON M8×20 | 2 |
| **13** | DUPJB/T7940.1 | GRAISSEUR | 2 |
| **14** | DUPD39.0108.0100 | ESSIEU AVANT | 1 |
| **15** | DUPD24.0108.0002 | TUBE-ENTRETOISE | 1 |
| **16** | *Achat local* | BOULON À EMBASE M12×1.25×60 | 1 |
| **17** | DUPD40.0102.0012 | BRAS DE DIRECTION 2 | 1 |
| **18** | *Achat local* | BOULON À EMBASE M8×50 | 1 |
| **19** | DUPD40.0102.0011 | BRAS DE DIRECTION 1 | 1 |
| **20** | DUPD39.0108.0200 | FUSÉE DROITE | 1 |
| **21** | *Achat local* | ÉCROU DE BLOCAGE À EMBASE M8 | 1 |
| **22** | *Achat local* | ÉCROU DE BLOCAGE À EMBASE M12×1.25 | 1 |

# ESSIEU ARRIÈRE

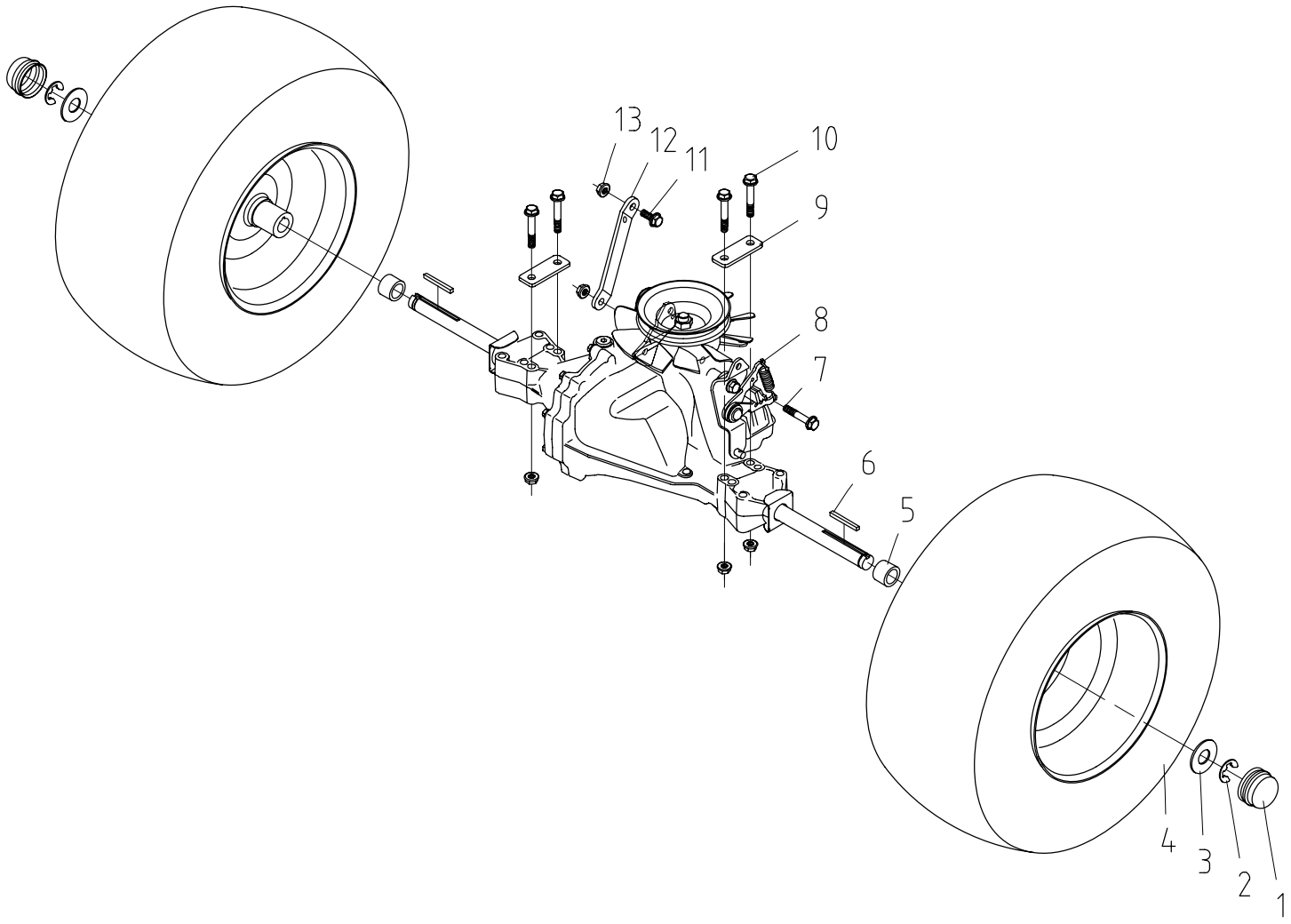

# ESSIEU ARRIÈRE

| N° | Numéro de pièce | Description | Qté |
|---|---|---|---|
| **1** | DUPD24.0109.0001 | ENJOLIVEUR DE MOYEU | 2 |
| **2** | DUP01.04.0051 | ANNEAU DE RETENUE 15 | 2 |
| **3** | *Achat local* | RONDELLE φ20×φ43×3 | 4 |
| **4** | DUPD40.0103.0200 | ROUE ARRIÈRE COMPLÈTE | 2 |
| **5** | DUPD40.0103.0101 | BAGUE D'ESPACEMENT | 2 |
| **6** | DUPD40.0103.0103 | CLAVETTE PLATE 4.85×60 | 2 |
| **7** | *Achat local* | BOULON À EMBASE 8×50 | 1 |
| **8** | DUP06.06.589 | TRANSMISSION HYDROSTATIQUE (HYDRO-GEAR) | 1 |
| **9** | DUPD39.0206.0001 | PLAQUE DE LIAISON | 2 |
| **10** | *Achat local* | BOULON À EMBASE 8×70 | 4 |
| **11** | DUP01.02.0363 | BOULON À EMBASE 8×20 | 1 |
| **12** | DUPD39.0206.0002 | PLAQUE DE RACCORDEMENT | 1 |
| **13** | *Achat local* | ÉCROU DE BLOCAGE À EMBASE M8 | 6 |

# DIRECTION

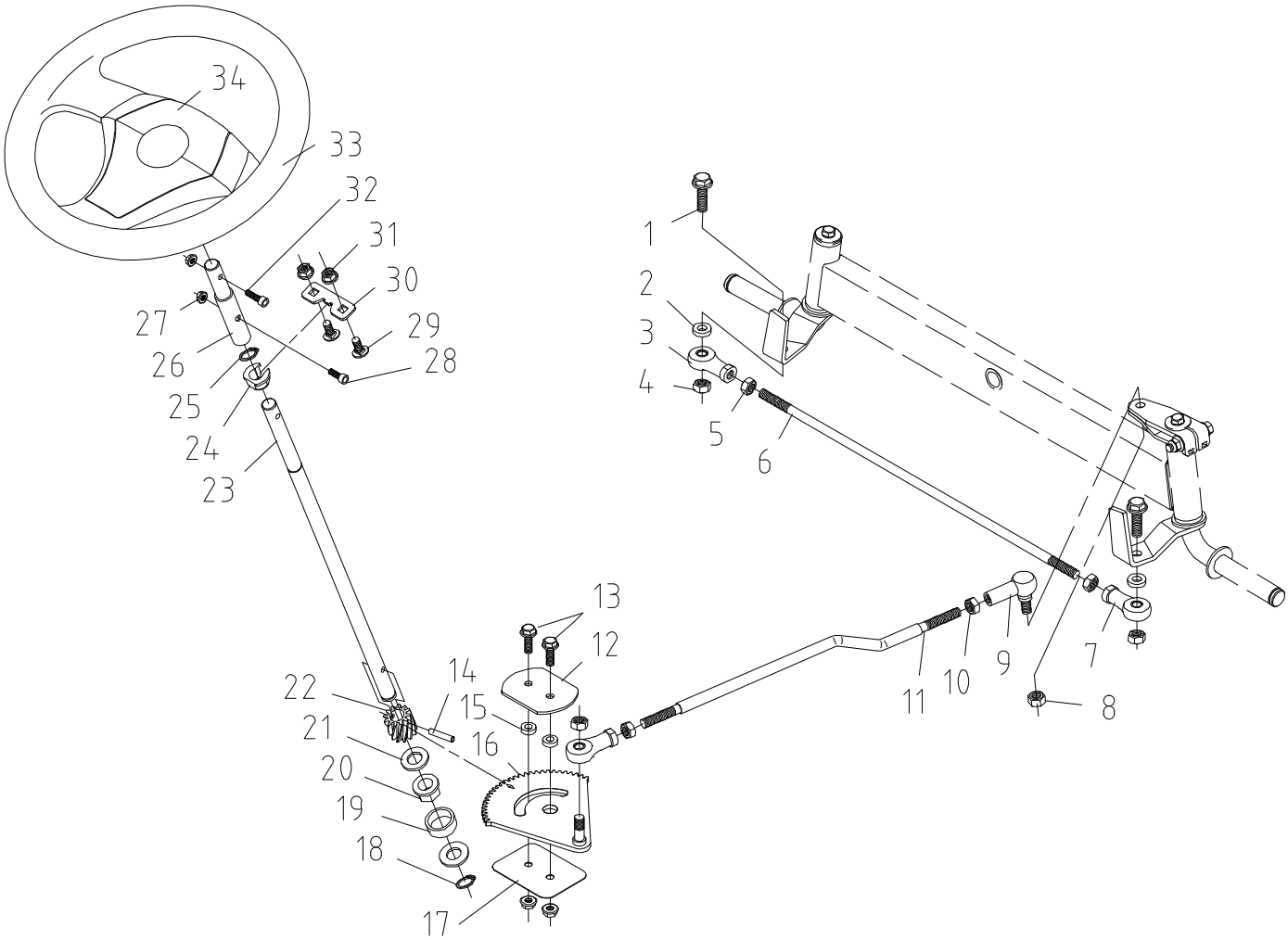
34
33
32
31
30
29
28
27
26
25
24
23
1
2
3
4
5
6
7
8
9
10
11
12
13
14
15
16
17
18
19
20
21
22

# DIRECTION

| N° | Numéro de pièce | Description | Qté |
|---|---|---|---|
| **1** | *Achat local* | BOULON À EMBASE M10×1.25×35 | 2 |
| **2** | *Achat local* | RONDELLE φ10.1×φ20×4 | 2 |
| **3** | DUP01.05.1520 | ROTULE SIJK10C L | 1 |
| **4** | DUPGB/T889.2-2000 | ÉCROU DE BLOCAGE M10×1.25 | 3 |
| **5** | DUPGB/T6170-20061400 | ÉCROU M10 L | 1 |
| **6** | DUPD3901120007 | TIRANT | 1 |
| **7** | DUP01.05.1521 | ROTULE SIJK10C | 2 |
| **8** | *Achat local* | ÉCROU DE BLOCAGE M10 | 1 |
| **9** | DUPJB/T5306-2007 | ROTULE M10 | 1 |
| **10** | DUBGB/T6170-20061400 | ÉCROU M10 | 3 |
| **11** | DUPD39.0112.0006 | BIELLETTE | 1 |
| **12** | DUPD39.0112.0012 | PLAQUE À DEUX TROUS | 1 |
| **13** | DUP01.02.0531 | BOULON À EMBASE M8×25 | 2 |
| **14** | — | — | 1 |
| **15** | *Achat local* | AXE 6×26 | 1 |
| **16** | DUPD39.0112.0003 | BAGUE | 2 |
| **17** | DUPD39.0112.0300 | SECTEUR DENTÉ DE DIRECTION | 1 |
| **18** | DUPD39.0112.0010 | PLAQUE DE LIAISON | 1 |
| **19** | *Achat local* | ANNEAU ÉLASTIQUE 15 | 1 |
| **20** | *Achat local* | BAGUE | 1 |
| **21** | DUPD24.0116.0012 | BAGUE HEXAGONALE | 1 |
| **22** | *Achat local* | RONDELLE 16 | 2 |
| **23** | DUPD39.0112.0004 | PIGNON | 1 |
| **24** | DUPD24.0112.0002 | ARBRE DE DIRECTION | 1 |
| **25** | DUPD24.0114.0003 | BAGUE À ENCLIQUETER | 1 |
| **26** | *Achat local* | ANNEAU ÉLASTIQUE 15 | 1 |
| **27** | DUPD39.0112.0001 | ARBRE DE LIAISON DE DIRECTION | 1 |
| **28** | *Achat local* | ÉCROU DE BLOCAGE À EMBASE M6 | 2 |
| **29** | *Achat local* | VIS M6×30 | 1 |
| **30** | DUPGB/T12-1988 | VIS M8×20 | 2 |
| **31** | DUPD39.0112.0009 | PLAQUE À TROU CARRÉ | 1 |
| **32** | *Achat local* | ÉCROU DE BLOCAGE À EMBASE M8 | 4 |
| **33** | *Achat local* | VIS M6×35 | 1 |
| **34** | *Achat local* | VOLANT | 1 |
| **35** | DUPD39.0112.0201 | CACHE DE VOLANT | 1 |

# CHANGEMENT DE VITESSE

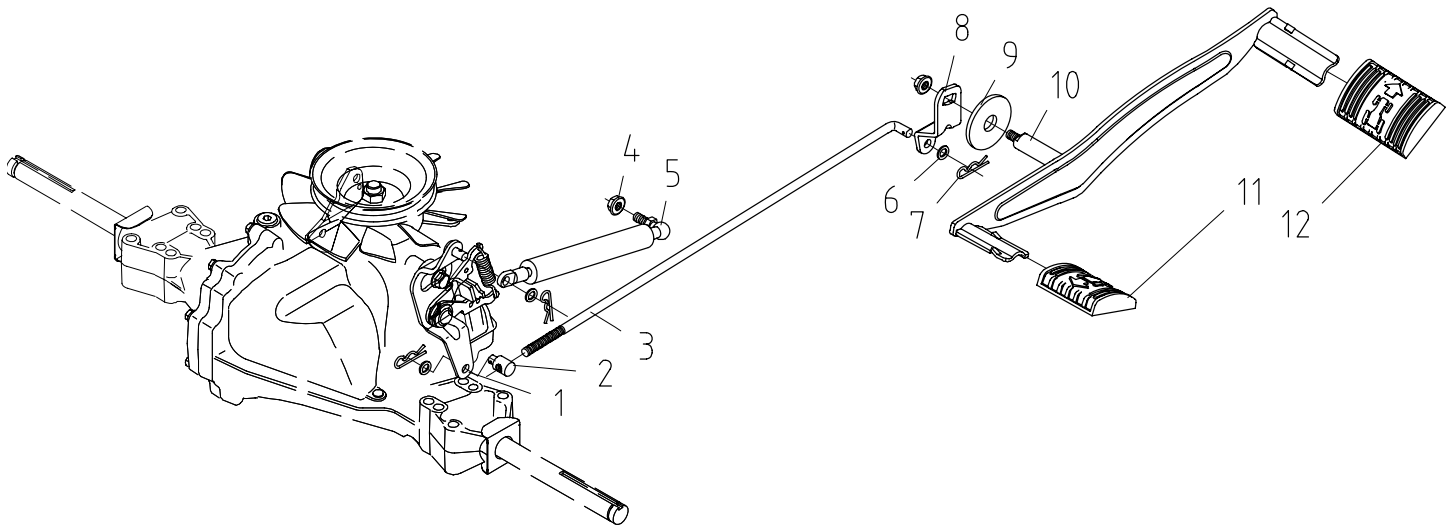

# CHANGEMENT DE VITESSE

| N° | Numéro de pièce | Description | Qté |
|---|---|---|---|
| **1** | DUPD39.0213.0100 | BRAS DE COMMANDE | 1 |
| **2** | DUPD24.0113.0005 | AXE DE CHANGEMENT DE VITESSE | 1 |
| **3** | DUPD39.0213.0002 | TIGE DE CHANGEMENT DE VITESSE | 1 |
| **4** | *Achat local* | ÉCROU DE BLOCAGE À EMBASE M8 | 8 |
| **5** | DUPD40.0103.0014 | AMORTISSEUR | 1 |
| **6** | *Achat local* | RONDELLE 8 | 3 |
| **7** | *Achat local* | GOUPILLE ÉLASTIQUE | 3 |
| **8** | DUPD39.0213.0003 | BRAS DE CHANGEMENT DE VITESSE | 1 |
| **9** | DUPD39.0105.0008 | RONDELLE φ17.3×φ55×δ4 | 1 |
| **10** | DUPD39.0213.0200 | LEVIER DE VITESSE | 1 |
| **11** | DUPD39.0213.0001 | PÉDALE DE MARCHE ARRIÈRE | 1 |
| **12** | DUPD39.0213.0004 | PÉDALE DE MARCHE AVANT | 1 |

# FREIN

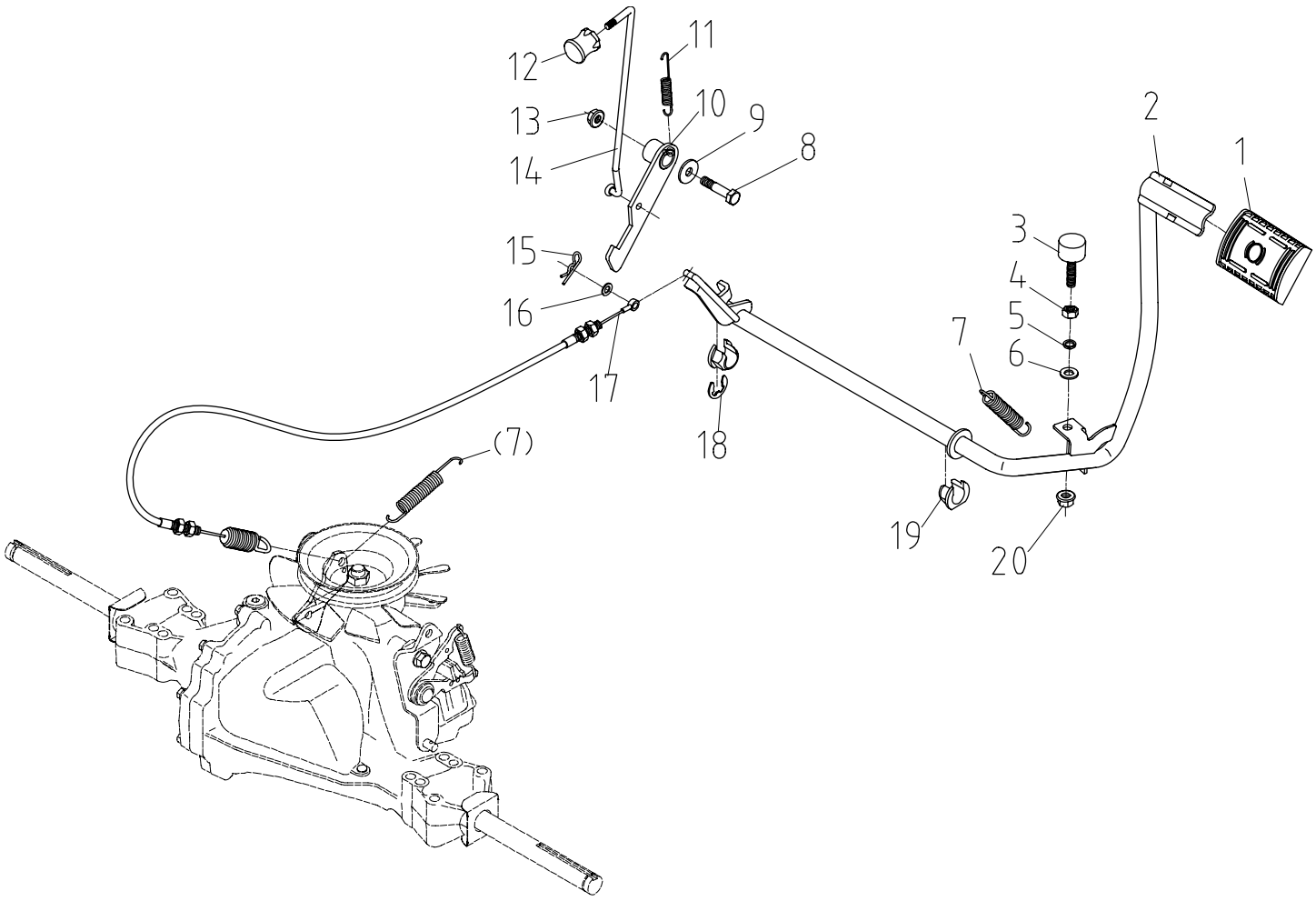

# FREIN

| N° | Numéro de pièce | Description | Qté |
|---|---|---|---|
| **1** | DUPD24.0114.0001 | PÉDALE | 1 |
| **2** | DUPD39.0214.0100 | LEVIER DE FREIN | 1 |
| **3** | DUPD24.0106.0002 | BUTÉE EN CAOUTCHOUC | 1 |
| **4** | DUP01.03.0273 | ÉCROU M8 | 1 |
| **5** | *Achat local* | RONDELLE ÉLASTIQUE 8 | 1 |
| **6** | *Achat local* | RONDELLE 8 | 1 |
| **7** | *Achat local* | RESSORT | 2 |
| **8** | *Achat local* | BOULON À EMBASE M8×45 | 1 |
| **9** | *Achat local* | GRANDE RONDELLE | 1 |
| **10** | DUPD39.0114.0200 | CROCHET DE FREIN DE STATIONNEMENT | 1 |
| **11** | DUPD39.0114.0004 | RESSORT DE RAPPEL DU SABOT DE FREIN | 1 |
| **12** | DUPD39.0114.0300 | LEVIER DE FREIN DE STATIONNEMENT | 1 |
| **13** | *Achat local* | ÉCROU DE BLOCAGE À EMBASE M8 | 1 |
| **14** | DUPD39.0114.0001 | TIGE DE FREIN DE STATIONNEMENT | 1 |
| **15** | *Achat local* | GOUPILLE ÉLASTIQUE | 1 |
| **16** | *Achat local* | RONDELLE 6 | 2 |
| **17** | DUPD39.0214.0200 | CÂBLE DE FREIN | 1 |
| **18** | DUP01.04.0243 | ANNEAU DE RETENUE 12 | 2 |
| **19** | DUPD24.0114.0003 | BAGUE À ENCLIQUETER | 2 |
| **20** | *Achat local* | ÉCROU À EMBASE M8 | 1 |

# SIÈGE

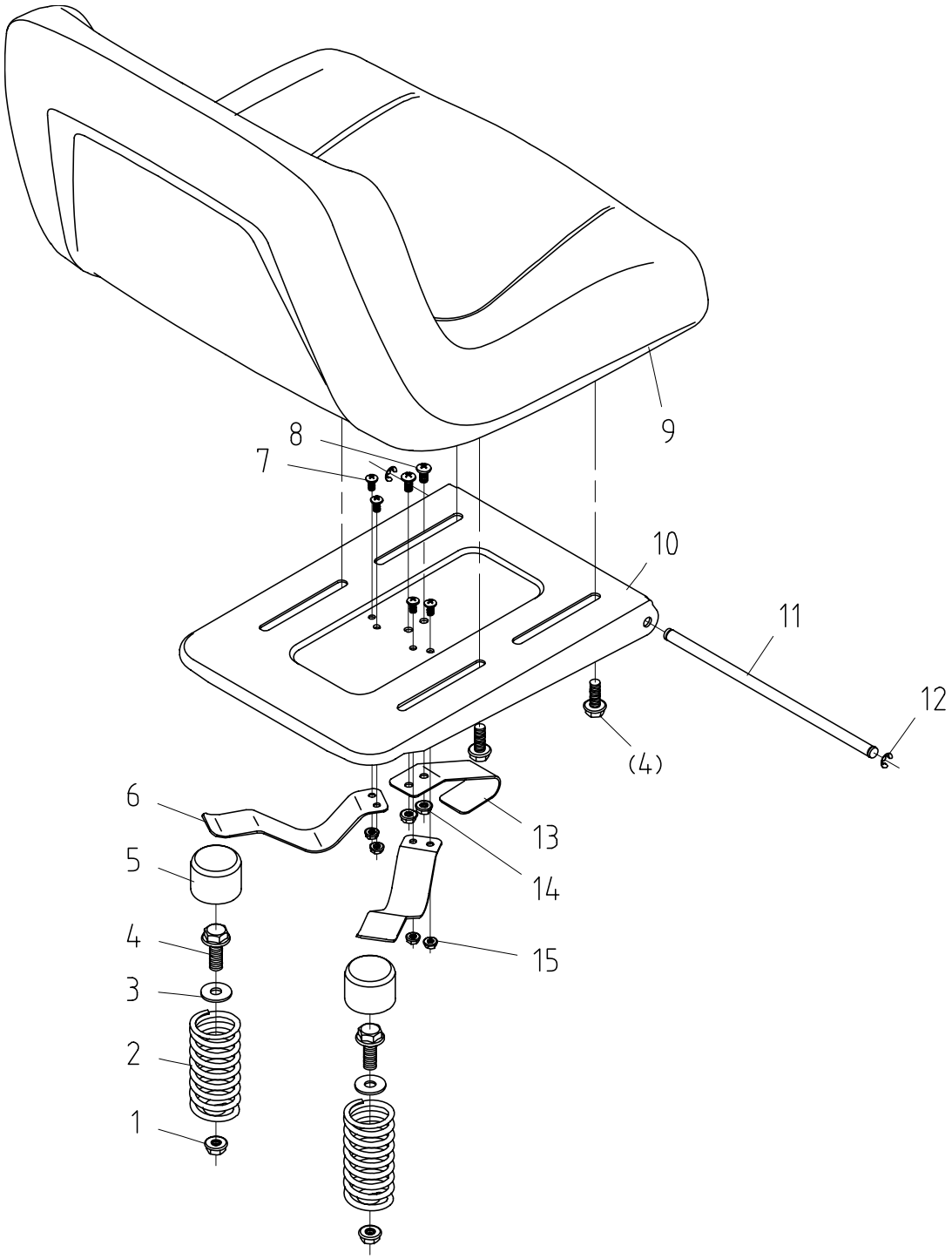

# SIÈGE

| N° | Numéro de pièce | Description | Qté |
|---|---|---|---|
| **1** | *Achat local* | ÉCROU DE BLOCAGE À EMBASE M8 | 2 |
| **2** | DUPD39.0115.0001 | RESSORT DE SIÈGE | 2 |
| **3** | *Achat local* | GRANDE RONDELLE | 2 |
| **4** | DUP01.02.0363 | BOULON À EMBASE M8×20 | 6 |
| **5** | DUPD40.0104.0010 | CAPUCHON DE RESSORT | 2 |
| **6** | DUPD40.0104.0903 | PLAQUETTE DE RESSORT | 2 |
| **7** | *Achat local* | VIS M5×12 | 4 |
| **8** | *Achat local* | VIS M6×16 | 2 |
| **9** | DUPD24.0115.0300 | SIÈGE | 1 |
| **10** | DUPD39.0115.0100 | SUPPORT DE SIÈGE | 1 |
| **11** | DUPD39.0115.0002 | AXE | 1 |
| **12** | *Achat local* | ANNEAU DE RETENUE 6 | 2 |
| **13** | DUPD24.0123.0005 | CONTACT DE L'INTERRUPTEUR DE SIÈGE | 1 |
| **14** | *Achat local* | ÉCROU DE BLOCAGE À EMBASE M6 | 2 |
| **15** | *Achat local* | ÉCROU DE BLOCAGE À EMBASE M5 | 4 |

# LEVAGE DU PLATEAU

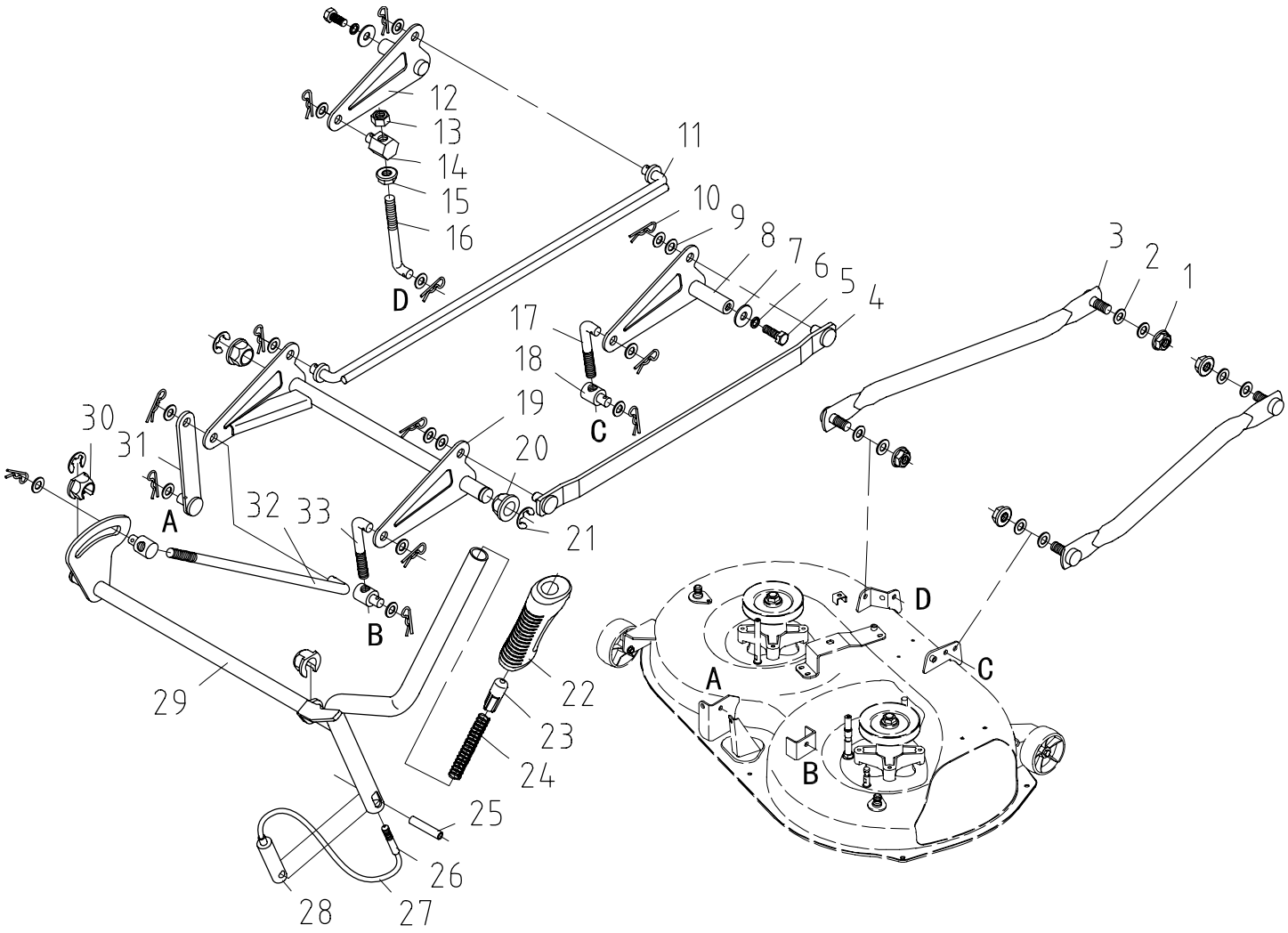

# LEVAGE DU PLATEAU

| N° | Numéro de pièce | Description | Qté |
|---|---|---|---|
| **1** | DUP01.03.0323 | ÉCROU DE BLOCAGE À EMBASE M10×1.25 | 4 |
| **2** | *Achat local* | RONDELLE 10.2×19 | 8 |
| **3** | DUPD39.0116.0100 | TIGE AVANT | 2 |
| **4** | DUPD39.0216.0400 | TIGE DE POUSSÉE D | 1 |
| **5** | DUPGB/T5783-2000 | BOULON M8×16 | 2 |
| **6** | *Achat local* | RONDELLE ÉLASTIQUE 8 | 2 |
| **7** | *Achat local* | GRANDE RONDELLE 8 | 2 |
| **8** | DUPD39.0116.0300 | BRAS AVANT D | 1 |
| **9** | *Achat local* | RONDELLE 10 | 15 |
| **10** | *Achat local* | GOUPILLE ÉLASTIQUE | 13 |
| **11** | DUPD39.0116.05000 | TIGE DE POUSSÉE G | 1 |
| **12** | DUPD39.0116.0200 | BRAS AVANT G | 1 |
| **13** | DUPGB/T889.2-2000 | ÉCROU DE BLOCAGE M10×1.25 | 1 |
| **14** | DUPD39.0116.0001 | GOUPILLE DE RÉGLAGE | 1 |
| **15** | *Achat local* | ÉCROU À EMBASE M10×1.25 | 1 |
| **16** | DUPD39.0116.0002 | TIGE DE RÉGLAGE AVANT G | 1 |
| **17** | DUPD39.0116.0003 | TIGE DE RÉGLAGE AVANT D | 1 |
| **18** | DUPD24.0116.0013 | GOUPILLE DE RÉGLAGE | 3 |
| **19** | DUPD39.0116.0600 | BRAS ARRIÈRE | 1 |
| **20** | DUPD24.0116.0012 | BAGUE HEXAGONALE | 2 |
| **21** | *Achat local* | ANNEAU DE RETENUE 12 | 3 |
| **22** | DUPD24.0116.0002 | LEVIER DE LEVAGE | 1 |
| **23** | DUPD24.0116.0001 | BOUTON | 1 |
| **24** | DUPD39.0116.0006 | RESSORT DE POUSSÉE | 1 |
| **25** | DUPGB/T879.1-2000 | GOUPILLE ÉLASTIQUE 8×40 | 1 |
| **26** | DUPD39.0116.0803 | BOULON | 1 |
| **27** | DUPD39.0116.0803 | TIGE DE RESSORT | 1 |
| **28** | DUPD39.0116.0801 | AXE | 1 |
| **29** | DUPD39.0116.0900 | LEVIER | 1 |
| **30** | DUPD24.0114.0003 | BAGUE À ENCLIQUETER | 2 |
| **31** | DUPD39.0116.0700 | TIGE G | 1 |
| **32** | DUPD39.0116.0005 | TIGE DE LEVAGE | 1 |
| **33** | DUPD39.0116.0004 | TIGE DE RÉGLAGE ARRIÈRE | 1 |

# PLATEAU DE COUPE ET LAMES

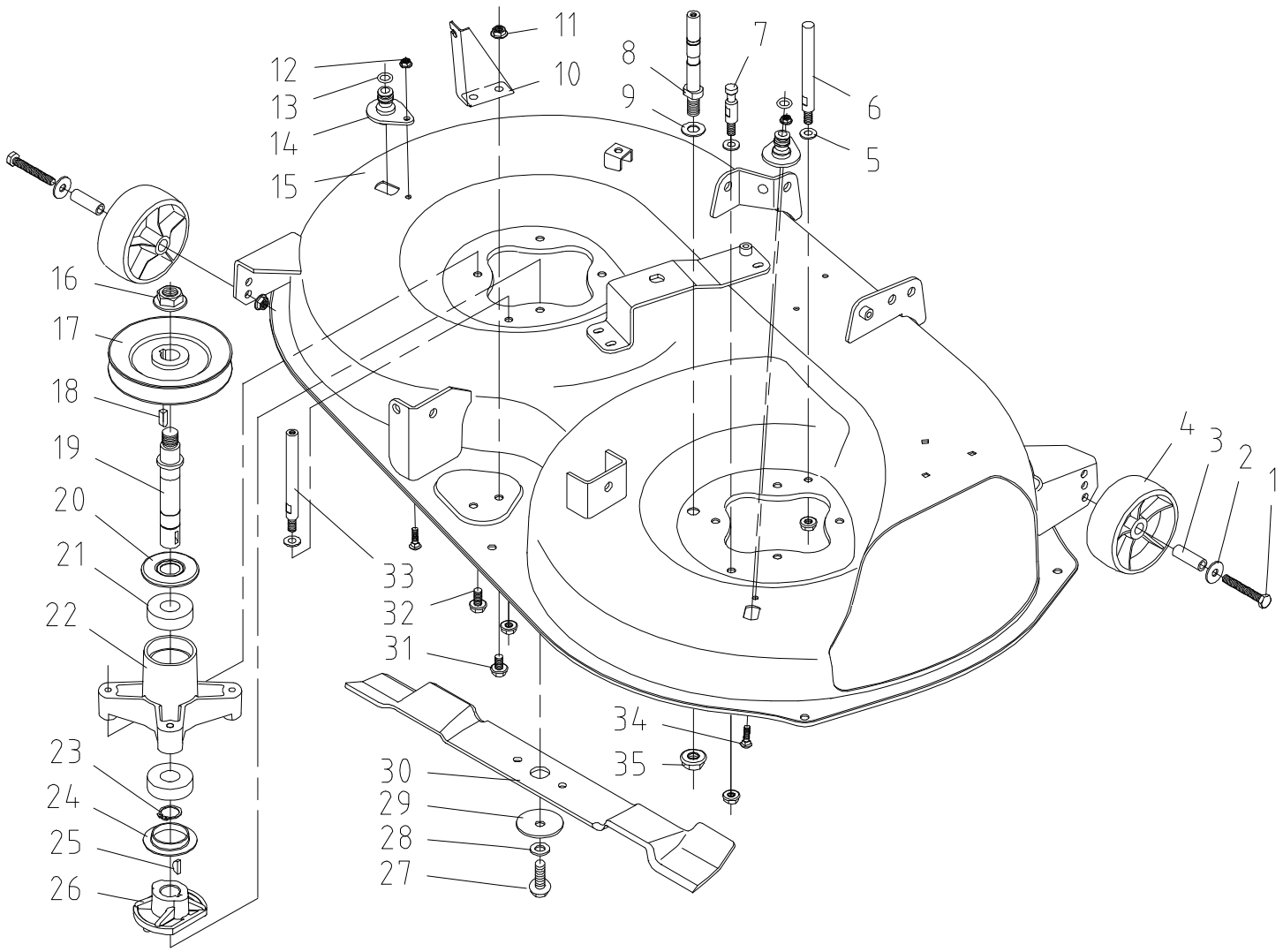

# PLATEAU DE COUPE ET LAMES

| N° | Numéro de pièce | Description | Qté |
|---|---|---|---|
| **1** | *Achat local* | BOULON À EMBASE M8×60 | 2 |
| **2** | *Achat local* | RONDELLE 8 | 2 |
| **3** | DUPD40.0106.0004 | TUBE PIVOT | 2 |
| **4** | DUPD40.0106.0003 | ROUE | 2 |
| **5** | *Achat local* | RONDELLE 8 | 3 |
| **6** | DUPD39.0105.0015 | GOUJON | 1 |
| **7** | DUPD39.0105.0013 | MONTANT | 1 |
| **8** | DUPD39.0105.0001 | PIVOT DE FREIN DROIT | 1 |
| **9** | *Achat local* | RONDELLE 12 | 1 |
| **10** | DUPD39.0105.0005 | SUPPORT DE CÂBLE | 1 |
| **11** | *Achat local* | ÉCROU DE BLOCAGE À EMBASE M8 | 7 |
| **12** | *Achat local* | ÉCROU DE BLOCAGE À EMBASE M6 | 2 |
| **13** | *Achat local* | JOINT TORIQUE 11.2×2.65 | 2 |
| **14** | DUPD24.0117.0006 | RACCORD DE LAVAGE | 2 |
| **15** | DUPD39.0117.0100 | PLATEAU DE COUPE | 1 |
| **16** | DUP01.03.0333 | ÉCROU D'ARBRE DE LAME | 2 |
| **17** | DUPD24.0117.0200 | POULIE | 2 |
| **18** | DUPGB/T1096-1979 | CLAVETTE PLATE C6×18 | 2 |
| **19** | DUPD24.0117.0003 | ARBRE DE LAME | 2 |
| **20** | DUPD40.0106.0406 | COUVERCLE DE ROULEMENT | 2 |
| **21** | DUP01.05.1420 | ROULEMENT 6204-2RZ | 4 |
| **22** | DUP05.01.01.181 | SUPPORT DE LAME | 2 |
| **23** | DUPGB/T894.1-1986 | ANNEAU ÉLASTIQUE 19 | 2 |
| **24** | DUPD24.0117.0013 | COUVERCLE DE ROULEMENT | 2 |
| **25** | DUPGB/T1099-1979 | CLAVETTE DEMI-LUNE 4×16 | 2 |
| **26** | DUPD24.0117.0002 | MANCHON | 2 |
| **27** | DUP01.02.0323 | BOULON | 2 |
| **28** | *Achat local* | RONDELLE 10 | 2 |
| **29** | DUPD24.0117.0004 | RONDELLE BOMBÉE | 2 |
| **30** | DUPD39.0117.0001 | LAME | 2 |
| **31** | *Achat local* | BOULON À EMBASE M8×16 | 2 |
| **32** | DUP01.02.0531 | BOULON À EMBASE M8×25 | 8 |
| **33** | DUPD39.0105.0004 | VIS GOUJON | 1 |
| **34** | *Achat local* | VIS M6×30 | 2 |
| **35** | DUPGB/T6183.2-2000 | ÉCROU DE BLOCAGE À EMBASE M12×1.25 | 1 |

# CAPOT ET CARÉNAGE

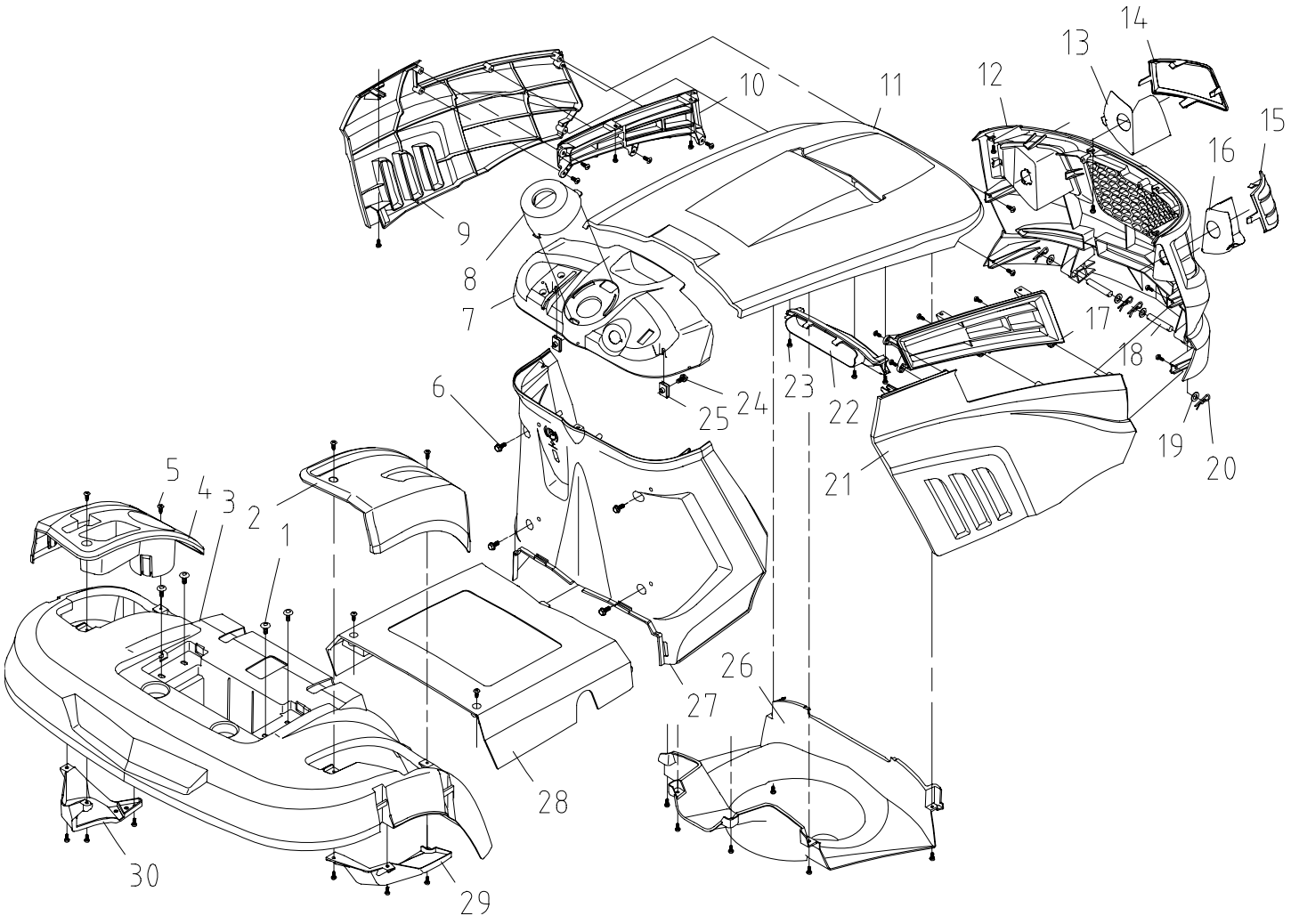

# CAPOT ET CARÉNAGE

| N° | Numéro de pièce | Description | Qté |
|---|---|---|---|
| **1** | DUP01.01.2342 | VIS M6×16 | 4 |
| **2** | DUPD39.0119.0005 | COUVERCLE DU LEVIER DE LEVAGE | 1 |
| **3** | DUPD39.0119.0001 | COUVERCLE ARRIÈRE | 1 |
| **4** | DUPD39.0119.0002 | COUVERCLE DU LEVIER DE VITESSE | 1 |
| **5** | *Achat local* | VIS ST4.8×16 | 45 |
| **6** | *Achat local* | BOULON À EMBASE M6×16 | 4 |
| **7** | DUPD39.0119.0008 | TABLEAU DE BORD | 1 |
| **8** | DUPD39.0119.0007 | CAPUCHON DE COLONNE DE DIRECTION | 1 |
| **9** | DUPD39.0119.0011 | COUVERCLE GAUCHE | 1 |
| **10** | DUPD39.0119.0015 | GRILLE LATÉRALE GAUCHE | 1 |
| **11** | DUPD39.0119.0013 | CAPOT MOTEUR | 1 |
| **12** | DUPD39.0119.0018 | CALANDRE | 1 |
| **13** | DUPD39.0119.0021 | RÉFLECTEUR G | 1 |
| **14** | DUPD39.0119.0022 | CACHE DE PHARE G | 1 |
| **15** | DUPD39.0119.0020 | CACHE DE PHARE D | 1 |
| **16** | DUPD39.0119.0019 | RÉFLECTEUR D | 1 |
| **17** | DUPD39.0119.0016 | GRILLE LATÉRALE DROITE | 1 |
| **18** | *Achat local* | AXE φ10×60 | 2 |
| **19** | *Achat local* | RONDELLE 10 | 4 |
| **20** | *Achat local* | GOUPILLE ÉLASTIQUE | 4 |
| **21** | DUPD39.0119.0012 | COUVERCLE DROIT | 1 |
| **22** | DUPD39.0119.0014 | GRILLE D'ENTRÉE D'AIR | 1 |
| **23** | *Achat local* | VIS ST4.2×13F | 5 |
| **24** | *Achat local* | BOULON À EMBASE M6×16 | 2 |
| **25** | DUPD24.0117.0010 | ÉCROU À AGRAFE M6 | 2 |
| **26** | DUPD39.0119.0010 | CONDUIT D'AIR | 1 |
| **27** | DUPD39.0119.0009 | COUVERCLE ARRIÈRE DE COLONNE DE DIRECTION | 1 |
| **28** | DUPD39.0223.0001 | COUVERCLE CENTRAL | 1 |
| **29** | DUPD39.0119.0003 | PLAQUE DROITE | 1 |
| **30** | DUPD39.0119.0004 | PLAQUE GAUCHE | 1 |

# DÉFLECTEUR D'ÉJECTION ET PROTÈGE-COURROIE

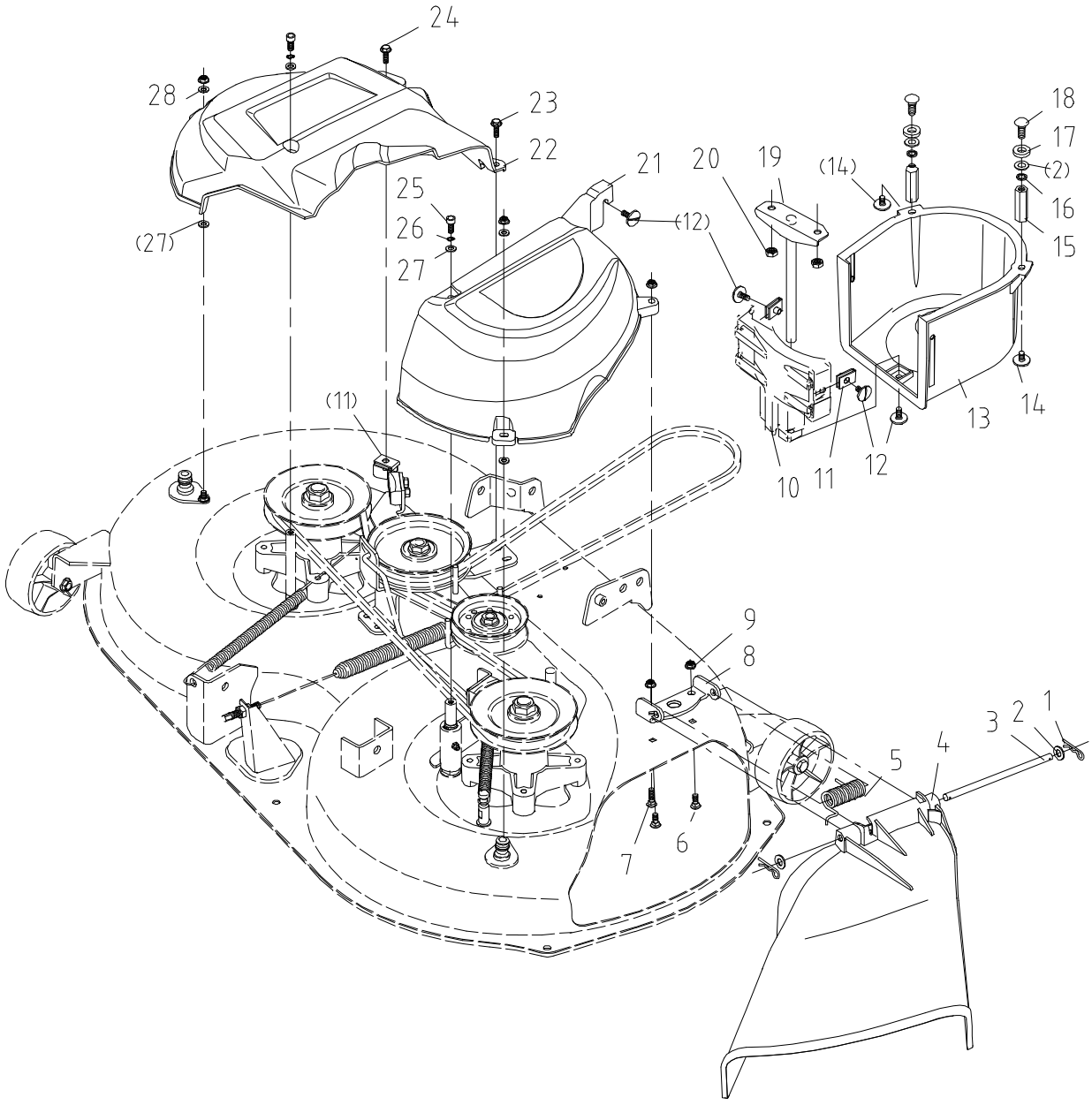

# DÉFLECTEUR D'ÉJECTION ET PROTÈGE-COURROIE

| N° | Numéro de pièce | Description | Qté |
|---|---|---|---|
| **1** | *Achat local* | GOUPILLE ÉLASTIQUE | 2 |
| **2** | *Achat local* | RONDELLE 8 | 4 |
| **3** | DUPD39.0121.0001 | AXE φ8×163 | 1 |
| **4** | DUPD39.0121.0002 | DÉFLECTEUR D'ÉJECTION | 1 |
| **5** | DUPD39.0113.0004 | RESSORT DE TORSION φ3×φ18 | 1 |
| **6** | *Achat local* | BOULON M6×16 | 2 |
| **7** | *Achat local* | BOULON M6×25 | 1 |
| **8** | DUPD39.0113.0101 | CHARNIÈRE | 1 |
| **9** | *Achat local* | ÉCROU DE BLOCAGE À EMBASE M6 | 5 |
| **10** | DUPD39.0120.0004 | PROTECTEUR ARRIÈRE | 1 |
| **11** | DUPD24.0117.0010 | ÉCROU À AGRAFE M6 | 3 |
| **12** | DUP01.01.2342 | VIS M6×16 | 4 |
| **13** | DUPD39.0120.0003 | ÉCRAN AVANT | 1 |
| **14** | DUP01.01.2470 | VIS M6×12 | 2 |
| **15** | DUPD36.0120.0005 | TIGE HEXAGONALE | 2 |
| **16** | *Achat local* | RONDELLE ÉLASTIQUE | 2 |
| **17** | *Achat local* | RONDELLE φ10.1×φ20×4 | 2 |
| **18** | DUPGB/T12-1988 | BOULON M8×20 | 2 |
| **19** | DUPD39.0120.0100 | SUPPORT | 1 |
| **20** | *Achat local* | ÉCROU DE BLOCAGE M8 | 2 |
| **21** | DUPD39.0120.0002 | PROTECTEUR DROIT | 1 |
| **22** | DUPD39.0120.0001 | PROTECTEUR GAUCHE | 1 |
| **23** | *Achat local* | BOULON À EMBASE M6×12 | 1 |
| **24** | *Achat local* | BOULON À EMBASE M6×16 | 1 |
| **25** | *Achat local* | BOULON M6×16 | 2 |
| **26** | *Achat local* | RONDELLE ÉLASTIQUE | 2 |
| **27** | *Achat local* | GRANDE RONDELLE 6 | 4 |
| **28** | *Achat local* | RONDELLE 6 | 2 |

# OBTURATEUR DE DÉCHIQUETAGE

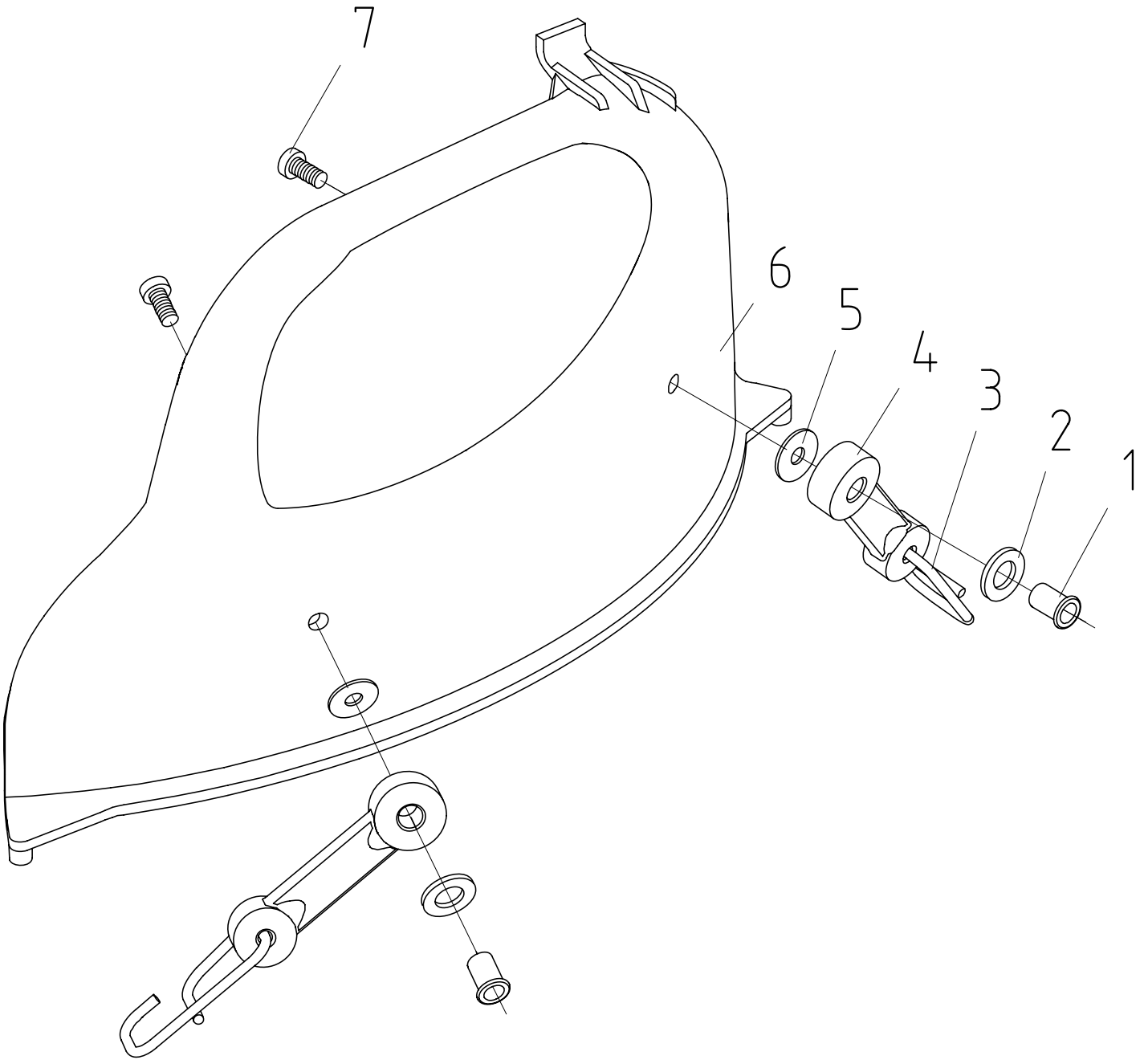

# OBTURATEUR DE DÉCHIQUETAGE

| N° | Numéro de pièce | Description | Qté |
|---|---|---|---|
| **1** | *Achat local* | ÉCROU M6×13.5 | 2 |
| **2** | *Achat local* | RONDELLE 10 | 2 |
| **3** | DUPD39.0122.0003 | CROCHET | 2 |
| **4** | DUPD39.0122.0002 | SANGLE | 2 |
| **5** | *Achat local* | RONDELLE 6 | 2 |
| **6** | DUPD39.0122.0001 | OBTURATEUR DE DÉCHIQUETAGE | 1 |
| **7** | *Achat local* | VIS M6×16 | 2 |

# SYSTÈME ÉLECTRIQUE (LONCIN)

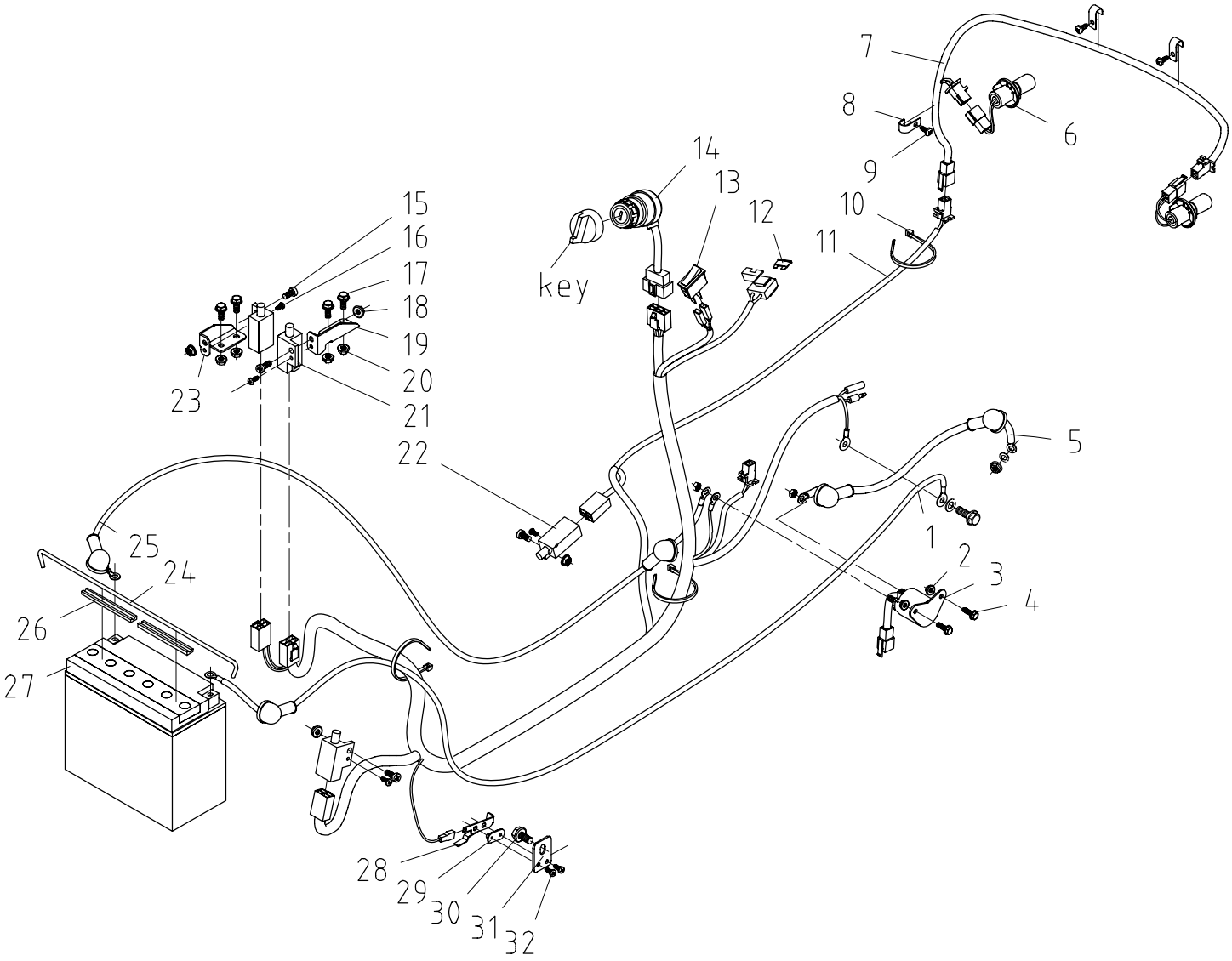

# SYSTÈME ÉLECTRIQUE (LONCIN)

| N° | Numéro de pièce | Description | Qté |
|---|---|---|---|
| **1** | DUPD39.0123.0600 | CÂBLE DE MASSE | 1 |
| **2** | *Achat local* | ÉCROU DE BLOCAGE À EMBASE M5 | 2 |
| **3** | DUPD40.0104.0004 | RELAIS DE DÉMARREUR | 1 |
| **4** | *Achat local* | BOULON M5×16 | 2 |
| **5** | DUPD39.0123.0400 | CÂBLE D'ALIMENTATION | 1 |
| **6** | DUPD40.0101.0100-1 | PHARE AVANT | 2 |
| **7** | DUPD39.0123.0100 | FAISCEAU DES PHARES | 1 |
| **8** | *Achat local* | ATTACHE | 4 |
| **9** | *Achat local* | VIS AUTOTARAUDEUSE ST4.8×16 | 4 |
| **10** | *Achat local* | ATTACHE AUTOBLOQUANTE | 20 |
| **11** | DUPD39.0123.0200 | FAISCEAU ÉLECTRIQUE | 1 |
| **12** | DUPD40.0108.0101 | FUSIBLE 15A 32V | 1 |
| **13** | DUP02.05.80 | FAISCEAU D'INTERRUPTEUR | 1 |
| **14** | DUPD24.0123.1100 | COMMUTATEUR À CLÉ (CLÉ INCLUSE) | 1 |
| **15** | *Achat local* | VIS M6×16 | 4 |
| **16** | DUPGB/T845-20051747 | VIS AUTOTARAUDEUSE ST4.2×13F | 4 |
| **17** | *Achat local* | BOULON À EMBASE M6×16 | 4 |
| **18** | *Achat local* | ÉCROU À EMBASE M6 | 4 |
| **19** | DUP00.06.02.238 | SUPPORT D'INTERRUPTEUR D | 1 |
| **20** | *Achat local* | ÉCROU DE BLOCAGE À EMBASE M6 | 4 |
| **21** | DUPD24.0123.0700 | INTERRUPTEUR DOUBLE NORMALEMENT FERMÉ | 2 |
| **22** | DUPD24.0123.1000 | INTERRUPTEUR OUVERT-FERMÉ | 2 |
| **23** | DUPD39.0123.0001 | SUPPORT D'INTERRUPTEUR G | 1 |
| **24** | DUPD39.0123.0003 | BOULON DE BATTERIE | 1 |
| **25** | DUPD39.0123.0500 | CÂBLE DE BATTERIE | 1 |
| **26** | DUPD40.0108.0005 | PLAQUE DE CAOUTCHOUC | 2 |
| **27** | DUPYTX20L-BS | BATTERIE 12V 18Ah | 1 |
| **28** | DUPD39.0223.0001 | LAMELLE DE CONTACT D'INTERRUPTEUR | 1 |
| **29** | DUPD24.0123.0002 | BANDE ISOLANTE | 1 |
| **30** | *Achat local* | BOULON À EMBASE M8×16 | 1 |
| **31** | DUPD39.0223.0002 | BRIDE DE FIXATION | 1 |
| **32** | *Achat local* | VIS AUTOTARAUDEUSE ST4.2×13F | 2 |